品　番	品　名	用　途	仕　様
5102	突針　ＪＩＳ中型	管体用	
材　質	銅製　主針　クロムめっき	尺 度　1／3	単位：mm

脱落対策（Ｃリング・剣先ビス・接着剤付）

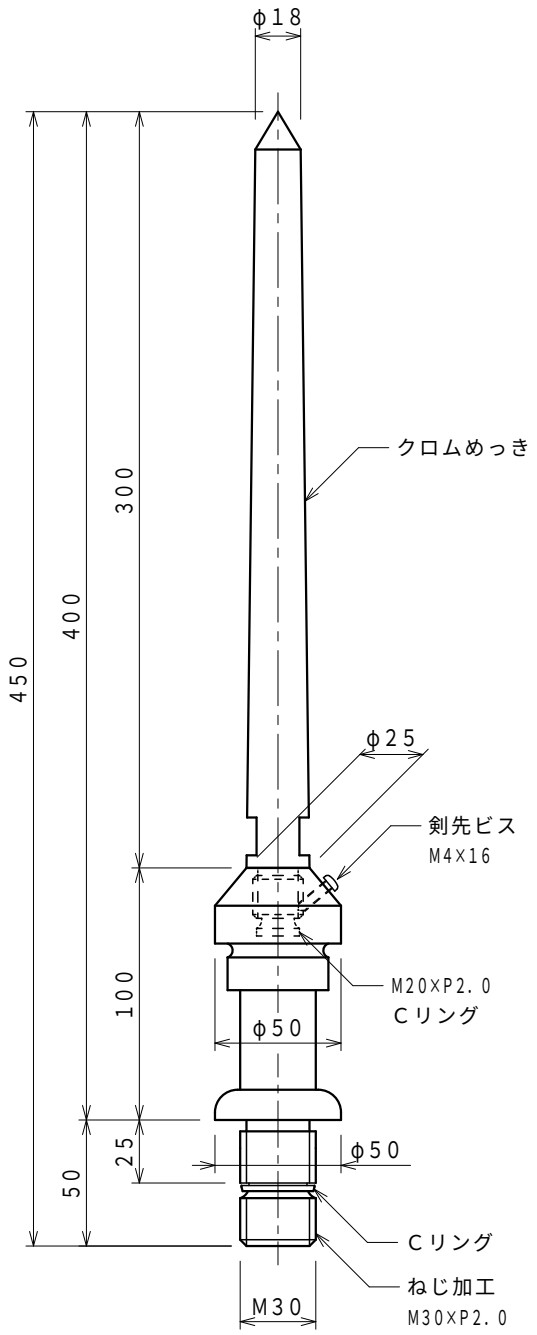

大阪避雷針工業株式会社