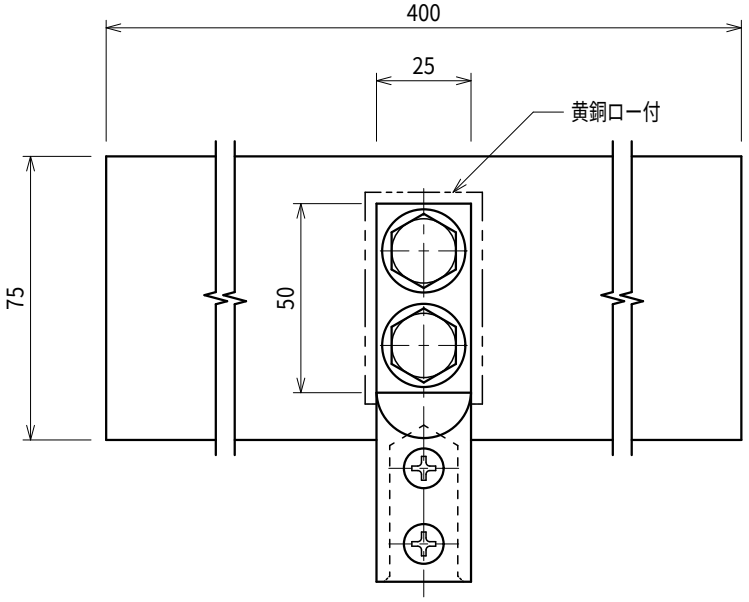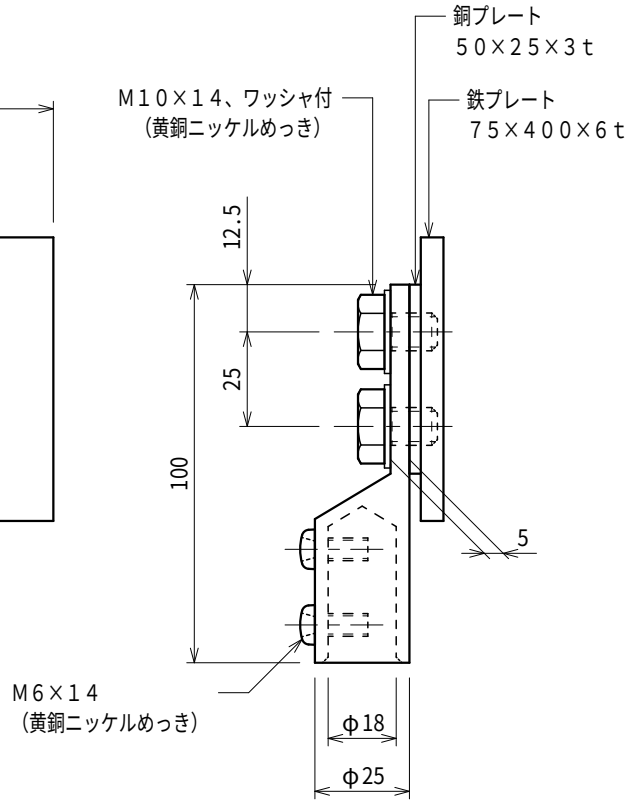品　　番	品　　名	用　　途	仕　　様
7183	鉄筋用接続端子	銅線用	
材　　質	端子　　黄銅製　ニッケルめっき プレート　銅・鉄製	尺 度　1／2	単位：mm