品番７５５１　アルミ導帯取付金物

コンクリート用　｜　アルミ合金製

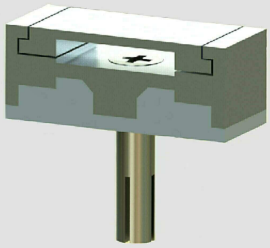

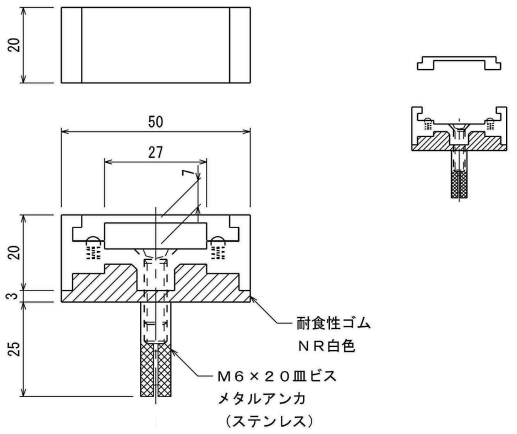

品番７５５１－０１　アルミ導帯取付金物

コンクリート用　｜　アルミ合金製

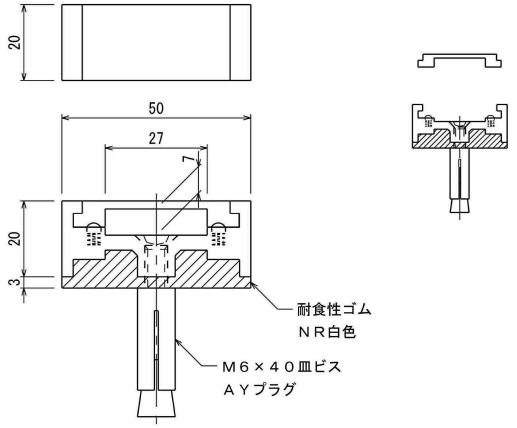

品番７５５３　アルミ導帯取付金物

アルミ笠木用　｜　アルミ合金製

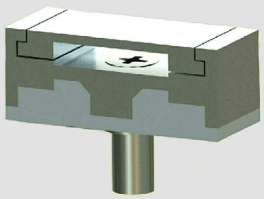

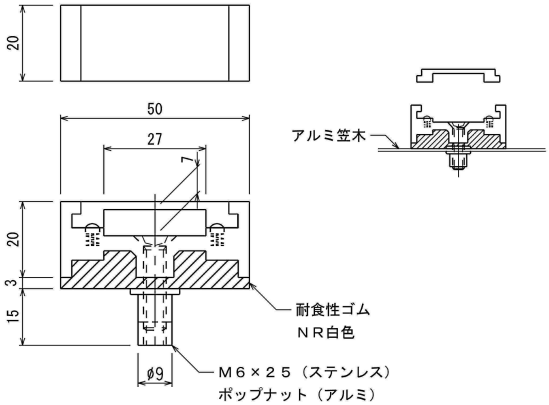

品番７５５５　アルミ導帯取付金物

棟包用　｜　金物　アルミ合金製
受台　アルミ合金製・ステンレス製

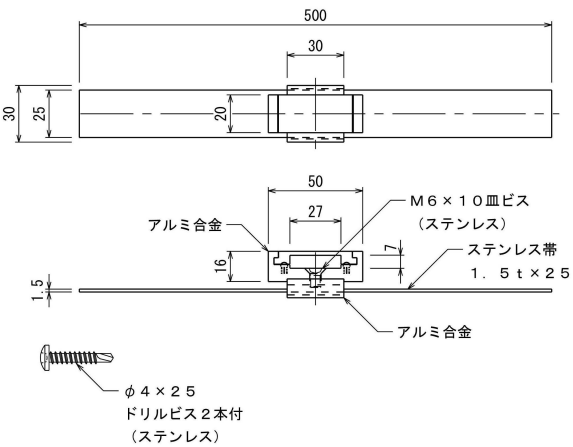

品番７５６０　アルミ導帯取付金物	丸馳折版用	金物　アルミ合金製 足　鉄溶融亜鉛めっき

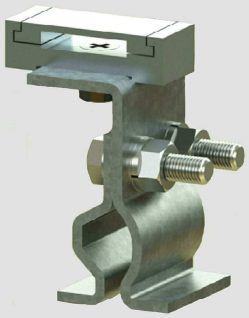

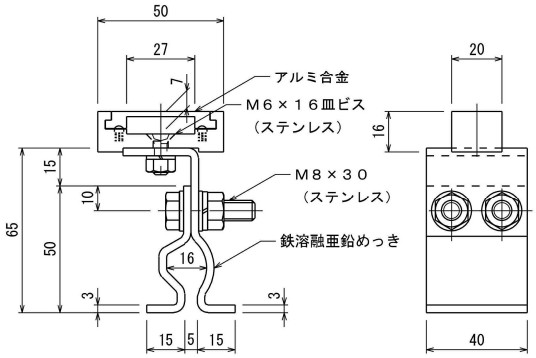

品番７５６２　アルミ導帯取付金物	角馳折版用	金物　アルミ合金製 足　鉄溶融亜鉛めっき

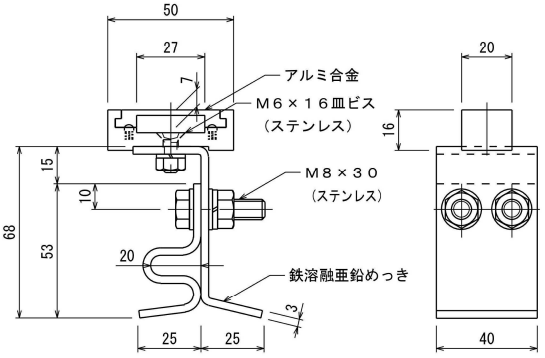

品番７５６４　アルミ導帯取付金物	瓦棒用	金物　アルミ合金製 足　鉄溶融亜鉛めっき

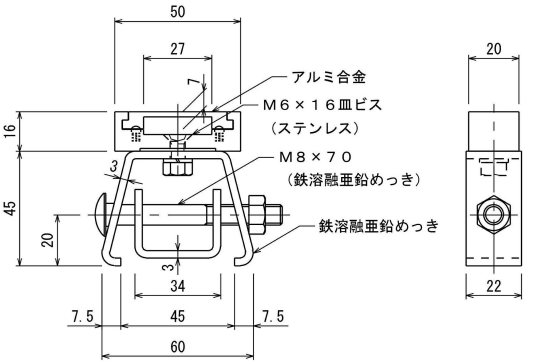

品番７５６９　アルミ導帯取付金物	ＡＬＣ板用	アルミ合金製

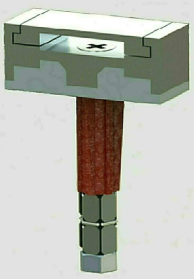

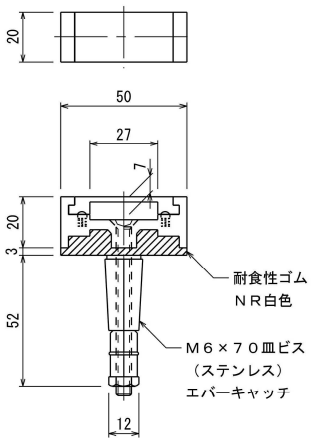

品番７５６９－０１　アルミ導帯取付金物	ＡＬＣ板用	アルミ合金製

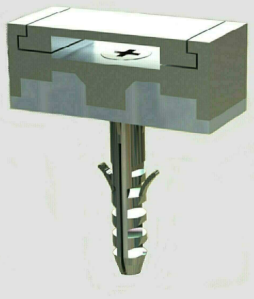

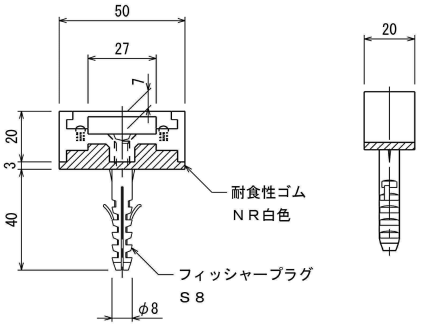

アルミ導帯取付金物	鉄骨用	金物　アルミ合金製 支持材　鉄溶融亜鉛めっき

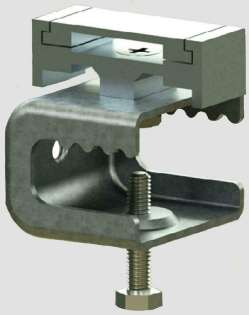

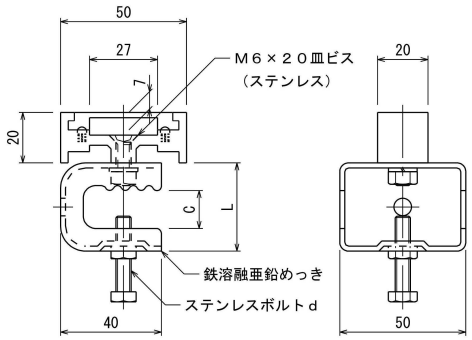

品　番	支持材	C	L	d
7570	小	15	35	M6X30
7571	中	30	50	M8X40

アルミ導帯取付金物	鉄骨用	金物　アルミ合金製 支持材　ステンレス製

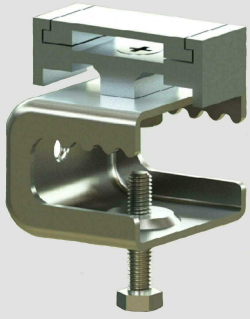

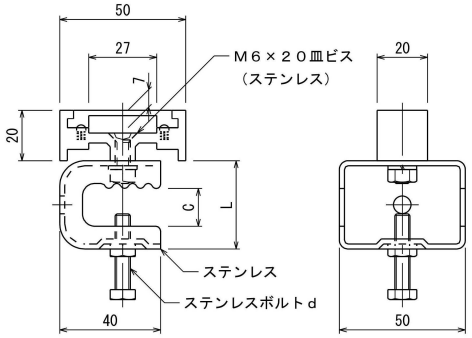

品　番	支持材	C	L	d
7572	小	15	35	M6X30
7573	中	30	50	M8X40

品番７５７４　アルミ導帯取付金物	床用	金物　アルミ合金製 台　　ＡＢＳ樹脂製

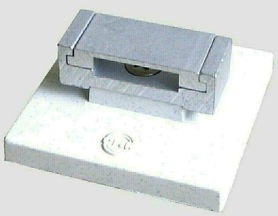

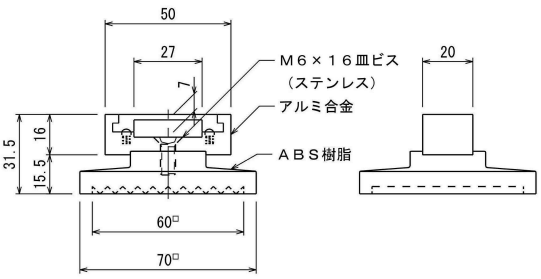

品番７５４５　アルミ導帯取付金物	接着用	金物　アルミ合金製 台　ステンレス製

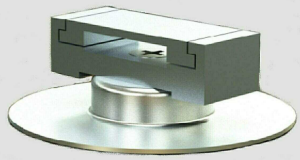

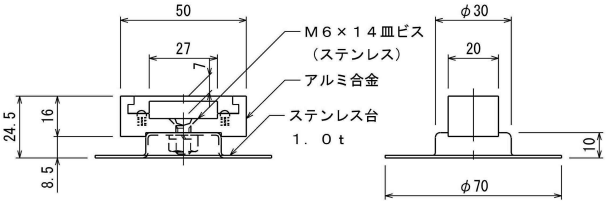

品番７５４６　アルミ導帯取付金物	接着用	金物　アルミ合金製 台　アルミ製

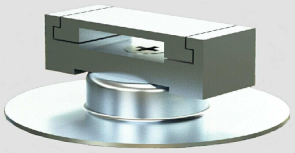

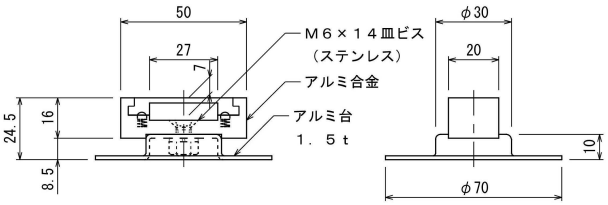
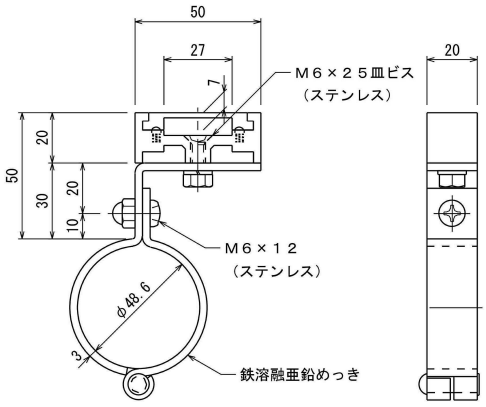
品番７５７７　アルミ導帯取付金物	パイプ用	金物　アルミ合金製 バンド　鉄溶融亜鉛めっき